ԿՏՐՎԱԾՔ 1-1 /ՆԱԽԱՏԵՍՎՈՂ/

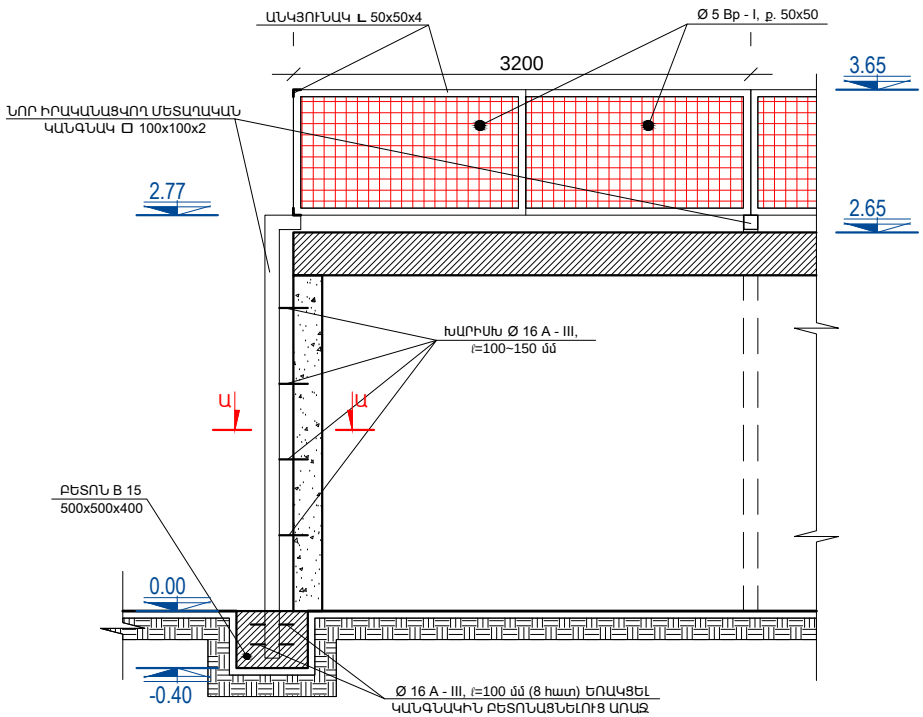

ԿՏՐՎԱԾՔ 2-2 /ՆԱԽԱՏԵՍՎՈՂ/

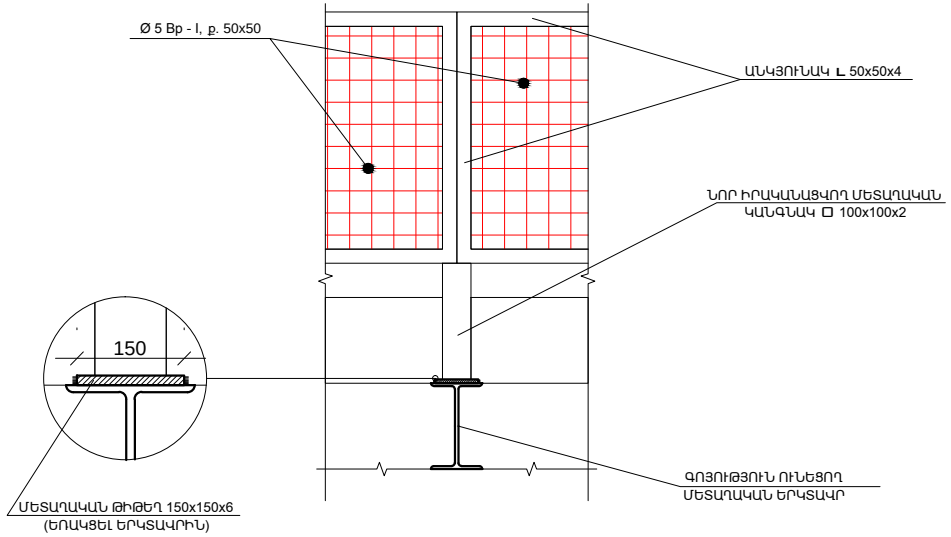

ԿՏՐՎԱԾՔ Ա-Ա /ՆԱԽԱՏԵՍՎՈՂ/

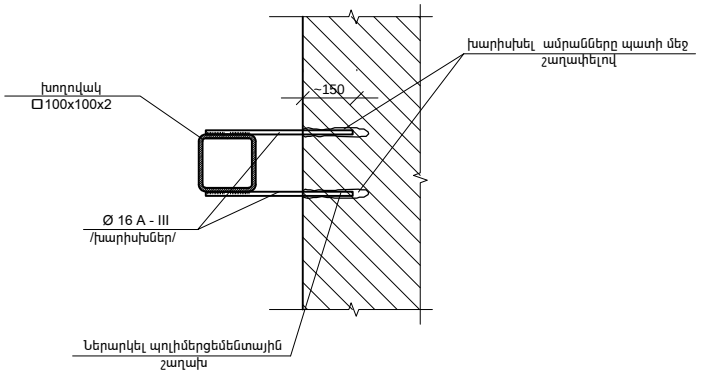

ԾԱՎԱԼԱԹԵՐԹ

ԱՆՎԱՆՈՒՄԸ	ՔԱՆԱԿԸ
ԿԱՆԳՆԱԿ ◻ 100x100x2	580կգ
ՆԵՐԴԻՐ ՏԱՐՐ 150x150x6 (16 ՀԱՏ)	20կգ
ԲԵՏՈՆ B15	2մ³
ԱՄՐԱՆ Ø 16 A - III	80կգ
ԱՄՐԱՆԱՅԻՆ ՑԱՆՑ Ø 5 Bp - I, Ք. 50x50	910կգ
ԱՆԿՅՈՒՆԱԿ L 50x50x4	1172կգ
ԱՆԿՅՈՒՆԱԿ L 50x50x4	1172կգ
ՑԱՆԿԱՊԱՏԻ ՆԵՐԿՈՒՄ	142մ²
ԿԱՆԳՆԱԿՆԵՐԻ ՆԵՐԿՈՒՄ	34մ²

Ն.Գ.Ճ.	Ա. ՄԱՐՏԻՐՈՍՅԱՆ		ՋՐՎԵԺ ՄԱԿԱԿ 27 ՇԵՆՔԻ ՀԱՐԱԿԻՑ ԱՎՏՈՏՆԱԿՆԵՐԻ ՎՐԱ ՑԱՆԿԱՊԱՏԻ ԿԱՌՈՒՑՄԱՆ ՆԱԽԱԳԻԾ-ՆԱԽԱՀԱՇԻՎ		
			ՃԱՐՏԱՐԱՊԵՏԱՇԻՆԱՐԱԿԱՆ ՄԱՍ	ՓՈՒԼ	ԹԵՐԹ	ԹԵՐԹԵՐ
				Ա.Ն.	4	4
«ԷՅ ՎԻ ԷՆ ԳՐՈՒՊ » ՍՊԸ ՏՆՕՐԵՆ Ա.ՆԻԿՈՅԱՆ			ԿՏՐՎԱԾՔ 1-1 /ՆԱԽԱՏԵՍՎՈՂ/, ԿՏՐՎԱԾՔ 2-2 /ՆԱԽԱՏԵՍՎՈՂ/ ԿՏՐՎԱԾՔ Ա-Ա /ՆԱԽԱՏԵՍՎՈՂ/, ԾԱՎԱԼԱԹԵՐԹ	ԱՐՏՈՆԱԳԻՐ Հ.13298	